Siser
Heat Transfer Vinyl®

TS-ONE
TS-DOUBLE

CE

取扱説明書
MANUALE DI ISTRUZIONE
OPERATOR'S MANUAL

ヒートプレス機
HEAT-PRESS
TRANSFERPRESSE

SISER S.r.l.
Viale della Tecnica, 18
36100 VICENZA, ITALY
tel. +39 0444 287960
fax +39 0444 287959
info@siser.it - www.siser.com

本取扱説明書はSISER S.r.l. が所有するものであり、全体または一部を複製することは禁じられています

SISER S.r.l.による書面での事前の許可なしに、いかなる形式であろうとも、本書の全体または一部を複製、記憶、伝達することは禁じられています。

SISER S.r.l.は、自らの製品の開発および改良の方針を実行に移していますので、仕様、装備、操作および保守に関する指示を何時でも予告なしに変更する権利を留保します。

Management System
ISO 9001:2015
ISO 14001:2015
www.tuv.com
ID 9105027958

本取扱説明書はSISER S.r.l. が所有するものであり、全体または一部を複製することは禁じられています
Mod. PRD 20/3- 2019年10月に更新

目次

1 一般的な情報 4
1.1 操作および保守のための取扱説明書の内容 4
1.2 本取扱説明書で使用されているシンボルマーク 4
1.3 本取扱説明書の対象者と保管について 5
1.4 準拠する法令 5
1.5 責任 6
1.6 保証 6

2 機器の内容 7
2.1 機器の用途 7
2.2 構造および機能の原理 7
2.3 機器に取り付け可能なコテ 8
2.4 仕様 8
2.5 使用条件 8

3 安全性 9
3.1 一般的な注意 9
3.2 意図された使用と適さない使用 9
3.3 機器上で使用されている安全装置およびシンボルマーク 10
機器上で使用されている警告
3.4 危険および安全対策 11

4 設置 12
4.1 輸送と配置 12
4.2 組み立て 13
4.3 電源への接続 16
4.4 コテやプレートの交換 18

5 作動の説明 19
5.1 機器の電源の入れ方と切り方 19
5.2 加工パラメーターの設定 19
5.3 使用のしかた 20

6 保守 21
6.1 エラー 22
6.2 電熱線と熱電対の交換 22
6.3 ヒューズF1およびF2の交換 22

7 退役処置と廃棄 23

8 配電図 24
SS1.03 TUV シート 24

9 交換部品 25
プレス機TS-ONEのコンポーネント 25

本取扱説明書はSISER S.r.l. が所有するものであり、全体または一部を複製することは禁じられています

1 一般的な情報

1.1 操作および保守のための取扱説明書の内容

本マニュアルには、TS-ONE の仕様および作動の特徴と以下の項目についての指示が記載されています：

- 輸送
- 設置
- 組み立て
- 調整
- 正しい使い方
- 保守
- 交換部品の注文のしかた
- 残留リスクの存在
- 人員の教育
- 退役処置と廃棄

1.2 本取扱説明書で使用されているシンボルマーク

本取扱説明書の指示には以下のシンボルマークが併用されています。

このシンボルマークが添えられている指示には最大の注意を払い、その内容を厳守してください。

荷役、組み立て、設置、使用、保守に役立つ指示やアドバイス。

明確に禁止されている操作または行為。

本取扱説明書はSISER S.r.l. が所有するものであり、全体または一部を複製することは禁じられています

1.3 本取扱説明書の対象者と保管について

本書は先述の1.1.節に説明されている作業を担当する人員を対象としています。

機器の荷役、設置、使用、保守、退役処置・廃棄を実施する前に、この取扱説明書を注意深く読まなければなりません。

上記の作業を実施する前、特に機器を使用する前には、使用者全員が使用規約や機器に記載されているシンボルマークの意味をよく理解したことを確認してください。機器を安全に使用するためには、本取扱説明書にある指示を理解する必要があります。

取扱説明書は責任者が適切な場所に保管して、いつでも最良の保管状態で参照できるようにしてください。
紛失、劣化してしまった場合は、代わりの説明書を以下まで直接にリクエストしなければなりません。

SISER S.r.l.
Viale della Tecnica, 18
36100 Vicenza, Italy
tel. +39 0444 287960
fax +39 0444 287959

取扱説明書は機器に不可欠な要素ですので、機器の寿命の全期間にわたって保存するとともに、他の利用者または所有者が発生する場合は機器とともに譲渡しなければなりません。

1.4 準拠する法令

TS-ONEは、50V～1000Vの交流電圧で作動する電気機器を搭載していますので、指令 2014/35/EU（低電圧指令）および指令 2014/30/EC（電磁両立性指令）に準拠します。

使用者は、本取扱説明書にある指示に加えて、使用する国の安全に関する法令に定められている規定を守らなければならないことを忘れないでください。

本取扱説明書はSISER S.r.l. が所有するものであり、全体または一部を複製することは禁じられています

1.5 責任

機器の良好な作動および予定された使用に性能の上で完全に対応することの保証は、本取扱説明書に記載されている指示のすべてを正しく実行していただくかどうかに厳密に影響されます。

製造者が許可したコンフィギュレーションや使用目的は、本取扱説明書に明確に示されているもののみです。

SISER S.r.l. は以下の場合に一切の責任を負いません：

- 設置、操作、保守に関して本取扱説明書に記載された指示を守らなかった場合
- 機器を操作させるための諸設備や環境の条件が不十分である場合
- 機器に許可されない変更がされた場合
- 訓練や教育を受けていない人員が機器を使用した場合

1.6 保証

SISER S.r.l. は、自らの機器である TS-ONE について、同機器の出荷日から起算して24か月の期間にわたって保証します。

保証は、決められた定期的な保守を含む、本取扱説明書に記載された指示を正しく守って使用された場合のみに適用されます。

保証期間中、欠陥のある部品または破断した部品は、SISER S.r.l. が無償で交換またはヴィチェンツァにある自らの工場で修理するものとします。
交換する部品を発送する場合、交換後に欠陥のある部品を SISER S.r.l. に送る必要があります。
交換部品の輸送費または発送費は購入者が負担するものとします。
消費される資材および定期的な保守の資材のすべて、ならびに機械を不適切に使用したことで損傷した部品は、保証の対象外です。

保証期間中に実施された修理または交換によって、保証期間が延長されることはありません。
保証の対象となることが認められた場合、操業停止のために生じる損害の賠償請求は一切できないものとします。

本取扱説明書はSISER S.r.l. が所有するものであり、全体または一部を複製することは禁じられています

2 機器の内容

2.1 機器の用途

TS-ONE は、布地または使用温度に耐える他の素材に、熱圧着する資材を熱転写するためだけに設計および製造された機器です。業務用機器です。

本機器は、最大温度 220°C の範囲内で、作業員1名のみによって、手動で使用されなければなりません。

本機器を指示されたものとは異なる条件または用途で使用することは禁じられています。SISER s.r.l. は、この禁止を守らなかったことが原因で生じる故障、不具合や労働災害について、責任を免れるものとします。

2.2 構造および機能の原理

TS-ONE は本質的に以下のもので構成される機器です：

- 固定アームが取り付けられている土台
- 一方の端に可動アームを、他方の端に固定式の下プレートが取り付けられる、U字形の固定アーム
- 一方の端にコテが取り付けられる可動アーム
- ブロックハンドル
- コントロールパネル

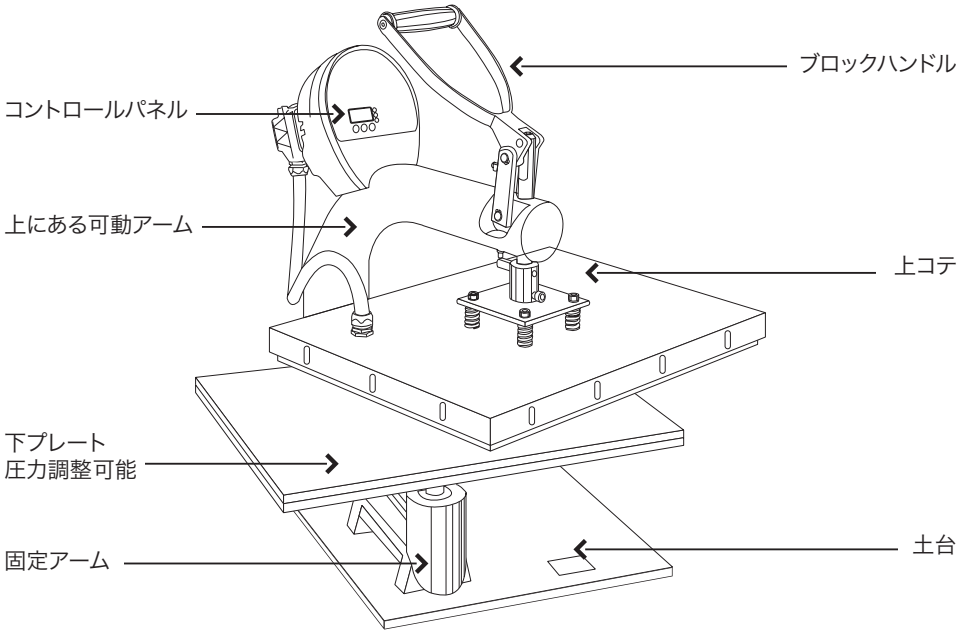

固定式の下プレートの布地が配置される側は耐熱性が高いシリコーンラバーでコーティングされ、コテは保護フィルムでコーティングされていますので、布地が金属要素と接触することがありません。資材と布地を下プレートとコテの間に配置し、高温とハンドルで加圧することで、熱転写資材が布地に転写されます。

2.3 機器に取り付け可能なコテ

TS-ONE は、Tシャツなどの平たい表面に使用する平板コテ（様々な寸法があります）、帽子や靴のヒールなどの曲面に使用するコテといった、多様な種類の曲面コテとアクセサリーを装備できるように設計されています。

38x50 平板コテ

15x15 平板コテ

帽子用曲面コテ

シューズヒール用
曲面コテ「アキーレ

H形平板下コテ

15x30 ／ 10x38 平板下コテ

大判のコテ（38x50 cm）には、2 kWの電熱線、小さな平板コテ（15x15 cm）と曲面コテ（帽子用およびシューズヒール用）には250 Wの電熱線が付いています。

2.4 仕様	TS-ONE	TS-Double
電源電圧	230V、50Hz	230V、50Hz
最大定格電力	2 kW	2 kW
重量	45 Kg	57 Kg
下プレートの大きさ	38 x 50 cm	38 x 50 cm
最大温度	220°C	220°C
冷却の所要時間	120 分	120 分
高さ	66cm	63cm
幅(最小／最大)	55cm	121/125cm
奥行き（閉めた／開いた上体）	65cm	64cm

2.5 使用条件

温度: +5 °C～+40 °C
湿度: 最大気温+40°Cで50%以下
大気圧: プレス機は海抜1000 m 以下で作動することが保証されています

本取扱説明書はSISER S.r.l. が所有するものであり、全体または一部を複製することは禁じられています

3 安全性

3.1 一般的な注意

機器の安全性にかかわる側面は設計段階から既に考慮され、安全な使用を確保するための最適なソリューションが選択されています。

製造者の明確な許可を得ずに、機器の変更や改造および／または部品の交換をすることは禁じられています。

使用者が機器に変更を加えた場合、、EC 適合性宣言書が無効になると同時に、機器についての SISER S.r.l.の責任も消滅することを忘れないでください。

TS-ONE は 230 V の電源で使用できます。この電圧は接触すると危険です。設置、保守、修理の作業は、電気系の機器についての資格および知識・技能を持つ人員が実施しなければなりません。

保守および／または修理の作業はどのようなものでも、スイッチを「0」位置に入れ、電源プラグをコンセントから抜き、発熱部分が室温に冷めた状態で実施しなければなりません。

作業員の労働場所は清潔で整頓されており、自由な動きを妨げるモノが存在しないようにする必要があります。

技術者の監督下にない限り、支援を必要とする人（子供を含む）が機器を使用してはなりません。
小児の手の届かない場所に保管してください

3.2 意図された使用と適さない使用

TS-ONE は、布地または使用温度に耐える他の素材に、熱圧着する資材を熱転写するためだけに設計および製造された機器です。

引火性資材や、有機溶剤、引火性物質、可燃性物質に触れた布地に熱圧着する資材を熱転写しないようにしてください。
使用温度でも火災を引き起こす可能性があります。

機器の良好な作動と安全性は設置場所に影響されます。

多湿もしくは濡れた場所やホコリの多い場所で機器を使用しないでください。機器は屋外での使用には向いていません。

本取扱説明書はSISER S.r.l. が所有するものであり、全体または一部を複製することは禁じられています

3.3 機器上で使用されている安全装置およびシンボルマーク

機器の危険な要素は作動に必要な限界を守りつつ防護されています。

導体となる要素は直接な接触が起きないように、機器の本体とコントロールパネルの内部に収納して、防護されています。コードにも適切な絶縁材が使用されています。
機器のアースは、間接的な接触を防ぎつつ、保護機能を持つ導体（黄緑色のコード）に接続されています。

上コテの発熱要素はアクセス同コテ内部に収納され、アクセスできないようにカバーが付いています。それにもかかわらず、熱はカバーだけでなく、当然のことながら、布地が配置される下プレートにも伝わります。機器の作動上、コテとプレートの間にある作業区域にアクセスする必要がありますので、高温要素と接触するリスクが残留します。

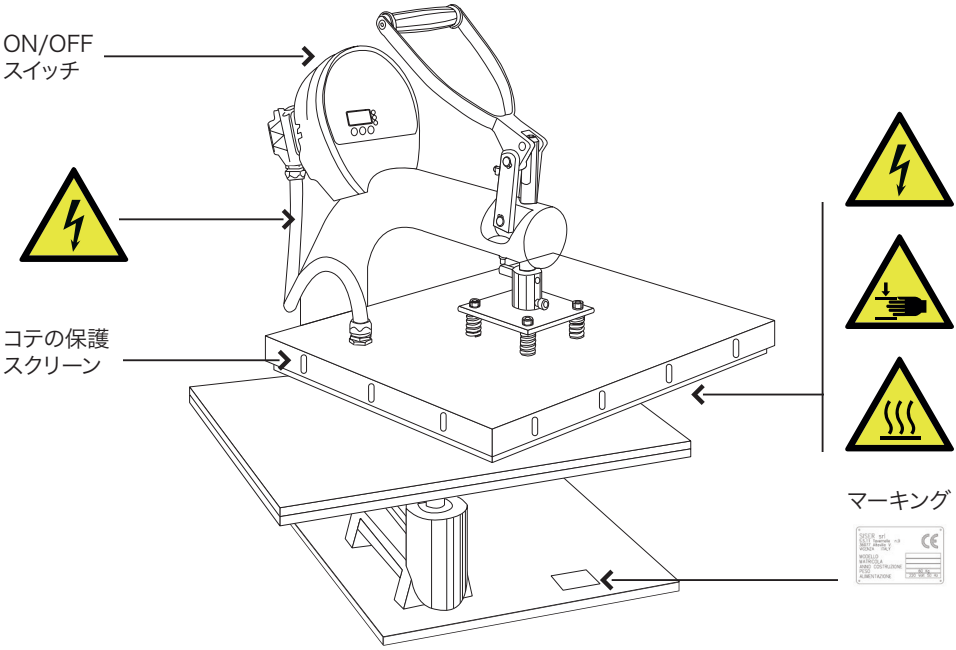

上記の注意や危険を示すシンボルマークは、機器の性質上、除去することができなかった残留リスクがあることを示します。

個人用保護具（PPE）

機器の使用および保守の作業をする間は、コテに不意に触って火傷をすることのないように、耐熱手袋を着用してください。

火傷のリスクがある機器の部位には次のものがあります：
・下プレート、上コテ、上コテの保護スクリーン、上コテの固定要素（ネジとバネ）

本取扱説明書はSISER S.r.l. が所有するものであり、全体または一部を複製することは禁じられています

3.4 危険および安全対策

以下の表には、機器の使用における主要な危険とそれに対する安全対策が整理されています。

危険	危険な区域／段階	安全対策
火傷	コテやプレートに身体が接触する	コテやプレートを交換する、または触れる前に、機器の電源を切って2時間待ってください。 【注意】発熱要素は絶縁されていますが、熱は上コテのカバーに伝わります。使用中は直接に触れないようにしてください。 耐熱性のある保護手袋を着用してください。
火災	コテやプレートが引火性資材と接触する	引火性資材や、有機溶剤、引火性物質、可燃性の液体・気体に触れた布地に熱圧着する資材を熱転写しないようにしてください。 引火性資材や可燃性資材を機器の近くに置かないようにしてください。
手をはさむ	コテやプレートを閉じる	コテやプレートを閉じる時は手を離れた所に置いて、はさまれるのを避けてください。 2名以上の人が機器で作業しないようにしてください。
感電	電源の電圧が機器の銘板に記載されている電圧と一致することを確認してください。 コードが傷んでないかどうかを定期的に点検し、必要に応じて交換してください。コードと制御盤を湿気から守ってください。 保守作業は機器の電源プラグを抜いて実施してください。電気部品の作業をする資格を持つ人員だけに作業を許可してください。特に通過区域で、接続コードを外に出したままにしないでください。つまずいたり、コードが損傷したりする原因になります。 電源コンセントに指を近づけないでください。プラグを差し込むときは、コンセントの絶縁部分を指で保持して、金属部分を触らないようにしてください。濡れた手で電気コンポーネントを触らないようにしてください。工具、コンセント、プラグを改造したり、プラグをコンセントに差し込みにくい場合に無理に差し込んだりしないでください。 損傷または消耗したプラグ、コンセント、カーブを使用しないでください。特に、絶縁テープでつなぐことはせずに、コードを交換してください。	

機器は、通気性の良い、引火性資材から遠く離れた場所で使用してください。幼児の手が届かない場所に置いてください。

本取扱説明書はSISER S.r.l. が所有するものであり、全体または一部を複製することは禁じられています

4 設置

設置作業にあたる人員は、専門資格を持ち、適正な能力、さまざまな作業を十分な能力で実施することを可能にするような、適切な技術的素養を備え、経験を積んでいる必要があります。

4.1 輸送と配置

機器の荷役、輸送、配置の全段階において、最大の注意を払う必要があります。

輸送および保管の条件:

温度: +5 °C～+40 °C
湿度: 最大気温+40°Cで50%以下
大気圧: プレス機は海抜1000 m 以下で作動することが保証されています

プレス機は、下プレートおよびコテを中央のアームから取り外した状態で、カートンで梱包されて輸送されます。
梱包は適切な輸送・荷役手段を使用して丁寧に取り扱ってください。総重量は梱包材に記載されています。
組み立て後のプレス機は25kg を超える重量となりますので、持ち上げるにあたっては2名以上で作業してください。土台またはアームから持ち上げることができます。コテやプレートをレバーのように使用してプレス機を持ち上げないようにしてください。

人間工学に準拠した使用をするために、プレス機は約80 cmの高さにある作業台に配置し、コテやxプレートを完全に開くことができるように、また冷却させやすいように。十分なスペース（プレス機本体の周囲に少なくとも50 cmのスペース）を確保してください。

機器には丈夫な土台が装備されいますので、安定性を脅かすような振動や動きは発生しません。
土台に予め用意されている穴を使用して固定すべきかどうかを判断してください。

機器を配置する面を選ぶにあたっては、機器が安定するかどうかを確認してください。

9節にあるプレス機のコンポーネントの図を参照してコテやプレートを組み立てます。

本取扱説明書はSISER S.r.l. が所有するものであり、全体または一部を複製することは禁じられています

4.2 組み立て

プレス機の組み立てには次の工具が必要です

- 6 mm 六角レンチ（Siser 提供）
- 4 mm 六角レンチ（Siser 提供）

1. 開梱します。

2. プレス機の本体構造を横に置いた土台に配置します。

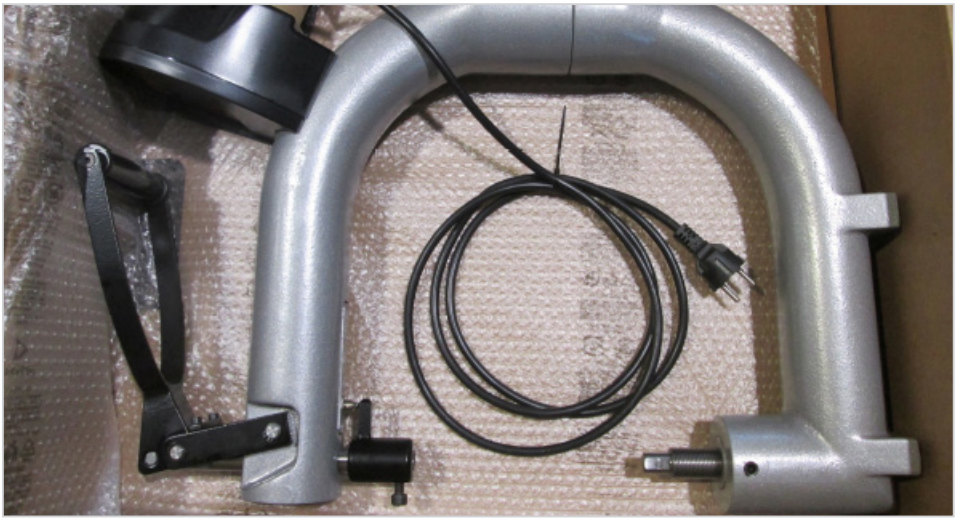

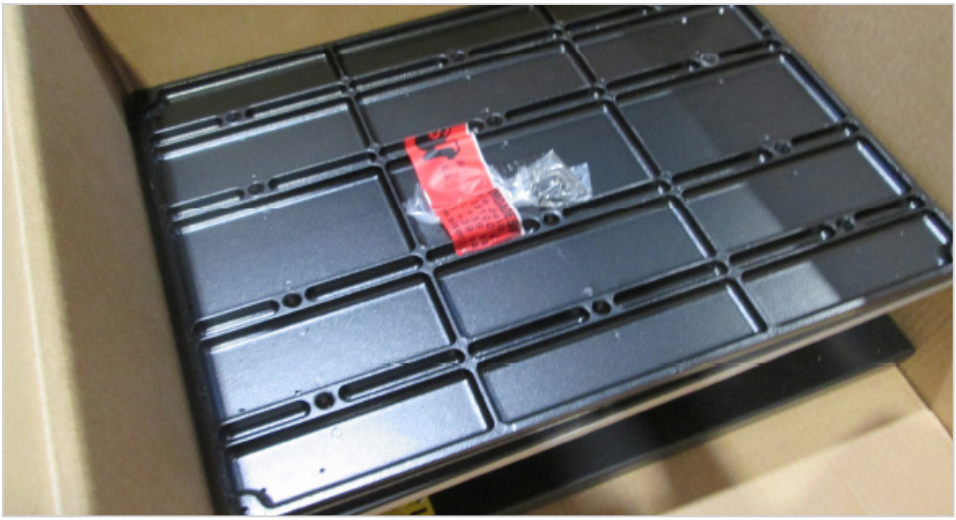

本取扱説明書はSISER S.r.l. が所有するものであり、全体または一部を複製することは禁じられています

3. 付属のレンチを使用して、土台の4本の六角穴付き皿ボルト（UNI 5933 DIN 7991-A） 6x25 を下のアームに締めます。プレス機を使用体勢にします。

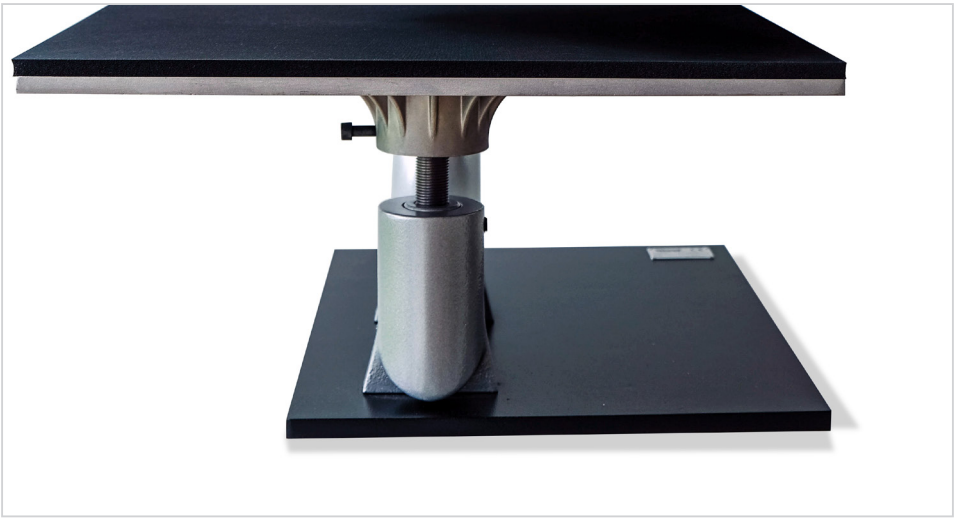

本取扱説明書はSISER S.r.l. が所有するものであり、全体または一部を複製することは禁じられています

4. ピンに下プレートを挿入し、付属のレンチを使用して、1本の六角穴付きキャップボルト(ISO4762 UNI 5931 DIN 912)で固定します。

5. 下プレートに上コテを置き、ハンドルユニットの助けを借りて上のピンにコテを挿入し、付属のレンチを使用して、正面の1本の六角穴付きキャップボルトを固定します。

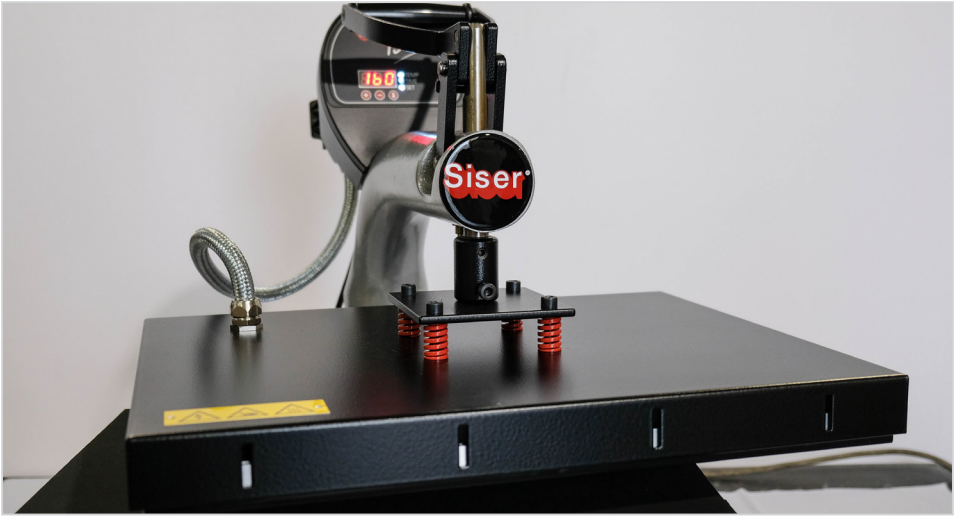

本取扱説明書はSISER S.r.l. が所有するものであり、全体または一部を複製することは禁じられています

4.3 電源への接続

設置場所の電源設備が現行の安全基準を守っていることを確認してください。電源設備および電源コードは電力に合ったものを使用しなければなりません。電源設備の特性が機器の特性に適するものであることを確認してください。プレス機の銘板および本取扱説明書の2.4節に記載されている値を参照してください。
機器は、使用国にある配電システム(TT、TN、IT系統)による接地を使用することができます。
電源系統に接続するにあたっては、電気設備の準備と設置のための施工規則(イタリアのCEI 64-8規格に対応するIEC 364規格)を守るのが正しい慣行です。

機器の上流には、30 mA以下の差動電流および電圧に調整された、タイプA 漏電遮断器で保護された同機器専用の電源コンセントを設置しなければなりません。コンセントの定格電流は16 Aでなければなりません。

機器の配電系統はSchukoタイプのコードとプラグで接続します。電源コンセントは、16A未満の定格電流で作動し、設置地点において少なくとも故障電流に等しい遮断容量を持つ、過電流に対する適切な保護装置で正しく保護するようにしてください。
以下には、漏電遮断器の作動曲線が示されています。

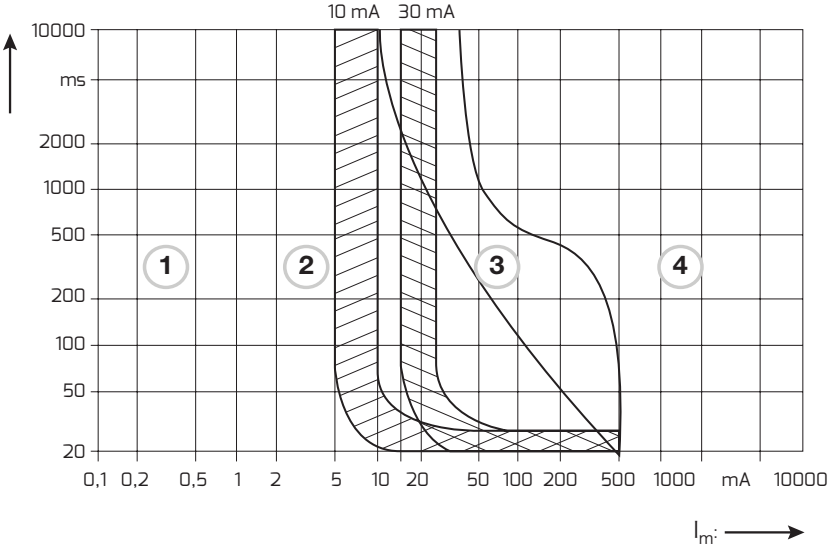

1 通常の効果は感知されません。

2 通常の医学的に有害な効果はまだ感知されません。

本取扱説明書はSISER S.r.l. が所有するものであり、全体または一部を複製することは禁じられています

3 通常、心房細動の危険はまだありません。

4 心房細動が出現する可能性があります。

Im: 体内の電流 t: 作用

の継続時間

コンセントは、非常時に無理なくアクセスしてコンセントを即座に絶縁することができるように、0.6m～1.9m（できれば1.7m）の高さに配置しなければなりません。

内容を問わず保守または修理の作業をする前に、また、いずれにしてもコントロールパネルやコテの内部を触る前には、必ず、電源コンセントからプラグを抜いてください。

感電の危険は、コントロールパネルや上コテの上面（下の写真を参照）に貼付された、一般に使用されているシンボルマーク（黄色の背景に黒色の稲妻が描かれたもの）で表示されています。

本取扱説明書はSISER S.r.l. が所有するものであり、全体または一部を複製することは禁じられています

4.4 コテやプレートの交換

プレス機には既に2.3節で説明されたコテやアクセサリーを取り付けることができます。A とC のボルトをゆるめることで、コテと下プレートの機器の軸に対する方向を変更することができます。

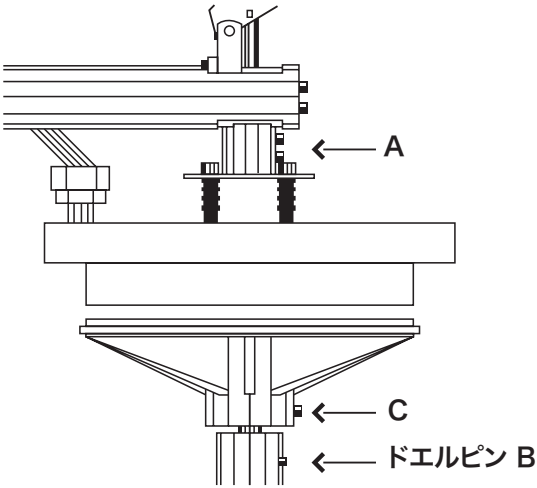

コテやプレートを交換するには以下の手順に従ってください：

1) 下プレートに接触するまで、上コテを下げます。

2) コントロールパネルからマルチタッププラグ／コンセントを外します。

3) A の固定ボルトをゆるめてハンドルを持ち上げます。すると、下プレートの位置が変更されることなしに、上コテが固定ピンから抜けます。コテを取り除きます。

4) C の固定ボルトをゆるめて、下プレートを持ち上げ、固定ピンから抜きます。

5) 新しいコテやプレートを組み立て、上述の手順と逆の手順を実行します。

本取扱説明書はSISER S.r.l. が所有するものであり、全体または一部を複製することは禁じられています

5 作動の説明

5.1 機器の電源の入れ方と切り方

メインスイッチ 1/0 (ON/OFF)で機器の電源を入れます。スイッチが1(ON)の位置になるとスイッチボタンが点灯します。

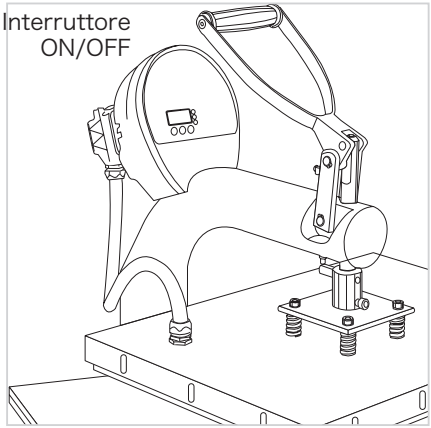

機器の電源を切るには、スイッチを0(OFF)の位置にします。

機器の電源を切ってからコテやプレートが冷えるまでには、2時間が必要であることを忘れないでください。

5.2 加工パラメーターの設定l

加工のパラメーターを設定するには、ディスプレイと表示LEDランプがあるコントロールパネルを使用します。

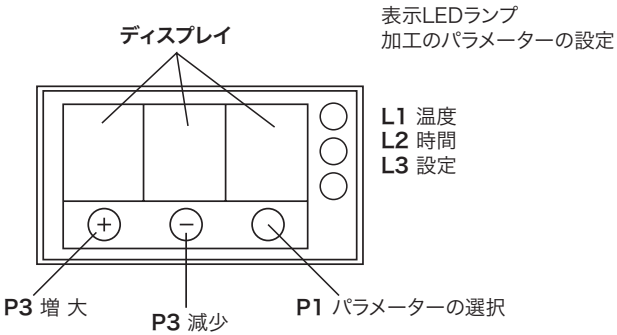

本取扱説明書はSISER S.r.l. が所有するものであり、全体または一部を複製することは禁じられています

機器に電源を入れると、ディスプレイにコテの実際の温度が表示され、LEDランプ L1 <温度>が点灯します

プレス加工時間

P1ボタンを1回押すと、前回に設定した加工時間がディスプレイに表示されます。
L2 <時間>、**L3** <設定>のLEDランプのすべてが点灯します。
時間を増大または減少させるには、<+> ボタンまたは<->ボタンを押します。ボタンを押すたびにディスプレイに増減が表示されます。
速く減少させるには、<->を押したまま、続けて<+>ボタンを押します。
上コテを下降させると、プレス機の内部にあるマイクロスイッチが作動し、設定した時間をカウントダウンさせます。時間の経過はディスプレイに表示されます。
時間が0になると、ブザーが鳴ります。上コテを持ち上げるとブザーが鳴り終わり、ディスプレイには温度表示が戻ります。

【注意】ブザーは時間が終了したことを知らせるだけで、機器の電源は切れません。

加工温度

P1ボタンをもう1回押すと、設定された上コテの加工温度がディスプレイに表示されます。
L1 <温度>、**L3** <設定>のLEDランプが点灯します。温度を増大または減少させるには、上述のように、<+>ボタンまたは<->ボタンを押します。

P1 <設定> ボタンをさらに押すことで、設定したデータが保存され、ディスプレイは加工温度を表示する当初の画面に戻ります。

圧力

圧力を調整するには、下にあるドエルピン **B** (18ページの図を参照)をゆるめた後に、熱くない下プレートを回転させながら上昇または下降させます。
調整が終了したら、固定するドエルピンを元通り締めるのを忘れないでください。

5.3 使用のしかた

下プレートに布地を配置します。布地は、しわがないように、よく伸ばしてください。転写する温度と時間については、転写される資材のメーカーの指示に従ってください。

【注意】プレス機を使用しない時は、コテと下プレートを常に離したままの状態にしてください。

加工が終了したら、メインスイッチiを**0** (OFF)の位置にして、プレス機の電源を切ります。

本取扱説明書はSISER S.r.l. が所有するものであり、全体または一部を複製することは禁じられています

6 保守

何らかの作業をする前には、本取扱説明書に記載されている指示を注意して読んでください。保守作業を実施することができるのは、有資格の人員、すなわち、知識・技能を持つ専門の人員のみです。
本書に記載された安全のための注意に反する行為は、人への重大な危険および/または機器の重大な損傷を引き起こす可能性があります。

保守および／または修理の作業はどのようなものでも、スイッチを「0」位置に入れ、電源プラグをコンセントから抜き、発熱部分が室温に冷めた状態で実施しなければなりません。

機器の電源を切った後は、作業をする前にコテやプレートが冷めるように、2時間待ってください。

保守／修理の作業を実施した後は、機器を使用する前に、交換した旧部品および／または作業に使用した工具が機器から取り除かれていることを確認してください。機器上にある安全上の記号、シンボルマーク、表示が良好な状態にあり、判読可能であることを確認してください。

保守	頻度	手順／解決策
プラグとコードの点検	毎回、電源を入れる前	使用前には常にプラグとコードが完全な状態にあることを点検してください。 プラグとコードが使用に適しない状態にある場合は、電源を入れずに販売店に連絡してください。
固定下プレート保護ラバーの点検	毎回、電源を入れる前	使用前には常に下プレートの保護ラバーが完全な状態にあることを点検してください。 消耗している場合は、電源を入れずに販売店に連絡してください。
コテの保護スクリーンの点検	毎回、電源を入れる前	使用前には常に上コテのテフロンの絶縁プロテクションが完全な状態にあることを点検してください。 消耗している場合は、電源を入れずに販売店に連絡してください。
ハンドルユニットの点検	週に1回	使用している資材に適したオイルで潤滑してください。 ハンドルユニットが消耗している場合は、販売店に連絡してください。
プレス機の掃除	毎回、電源を入れる前	水でぬらした柔らかい布を使用して、コントロールパネル、上コテからホコリや汚れを取り除いてください。

本取扱説明書はSISER S.r.l. が所有するものであり、全体または一部を複製することは禁じられています

【注意】毎回、プレス機に電源を入れる前に、プレス機が汚れていないかどうかを点検してください。ホコリや汚れは機器の適切な使用を妨げることになりかねませんので、必要に応じて取り除いてください。

6.1 エラー

エラーのタイプ	手順／解決策
000	・サイリスタの問題。プレス機が熱くならない、または設定温度を超える温度になる。 ・設定されたパラメーターを確認しながら、プレス機の電源を切り、再び電源を入れてください。 ・問題が解決しない場合は、Siser のアシスタンスに連絡してください。
111	・温度プローブの問題。温度または電子基板が読み込まれなかったことを示す可能性があります。 ・設定されたパラメーターを確認しながら、プレス機の電源を切り、再び電源を入れてください。 ・問題が解決しない場合は、Siser のアシスタンスに連絡してください。
La pressa non si accende	・コードとプラグが完全な状態にあることを点検してください。 ・完全な状態にある場合は、設定されたパラメーターを確認しながら、プラグを再び差し込んで、再びプレス機の電源を入れてください。 ・問題が解決しない場合は、Siser のアシスタンスに連絡してください。

6.2 電熱線と熱電対の交換

プラグを電源コンセントから抜いて機器を絶縁した後、コントロールパネルからマルチタップコンセントの接続を外します。続いて、電熱線および／または熱電対のコードをマルチタップコンセントから外します。
コテの上カバーを取り外します。こうすることで、熱電対と電熱線にアクセスできます。交換を実施します。続いて、8節に記載されている配電図を参照してマルチタップコンセントへの接続のしかたを理解しながら、当初の接続状態を復旧させてください。
電熱線と熱電対は、SISER S.r.l. が提供する純正部品のみを使用してください。

6.3 ヒューズF1およびF2の交換

ヒューズを交換するには、プラグを電源コンセントから抜いて機器を絶縁した後、コントロールパネルを開きます。
ヒューズは、電子基板の電源コードの上にあります。

使用できなくなったヒューズを同等の電圧と電流を持つもの（250 V T15 A）と交換するように注意してください。

本取扱説明書はSISER S.r.l. が所有するものであり、全体または一部を複製することは禁じられています

7 退役処置と廃棄

機器を解体する場合は、同質の部位に分解し、現行の法令に従って分別して廃棄しなければなりません。
交換した旧部品は、機器が使用された場所で現行の法令に従って廃棄しなければならず、不法投棄してはなりません。
機器は、本質的に、鋼鉄、ロックウール、アルミニウム、樹脂材料で作られています。

機器に付けられているシンボルマークは、廃棄物が「分別収集」の対象であることを示しています。

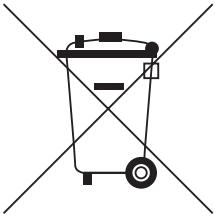

したがって、使用者は、地域行政が用意した分別収集センターに廃棄物を持ち寄る（または業者を通じて持ち寄る）、または同等の機器を新しく買った場合にその販売者に引き取らせる義務があります。

イタリアでは、製品を不法に廃棄処分した使用者には、委任立法政令第152/2006号第255条以降に定められた罰金が課せられます。

使用者へのお知らせ

寿命を終えた本機器の分別収集は、製造者が組織・運営します。したがって、本機器を捨てることを希望するユーザーは、製造者に連絡を取り、寿命を終えた機器の分別収集を可能にするために製造者が採用したシステムに従わなければなりません。

退役処置をした機器のリサイクル、処理、環境に影響を与えない廃棄に向けて適切な分別収集を実施することは、環境や健康への悪影響の防止に貢献し、機器を構成する資材の再利用および／またはリサイクルの推進につながります。

製品を不法に廃棄処分した所有者には、現行の法令に規定された罰金が課せられます。

本取扱説明書はSISER S.r.l. が所有するものであり、全体または一部を複製することは禁じられています

8 配電図

S1.03 TUV シート

寸法と電気系の接続

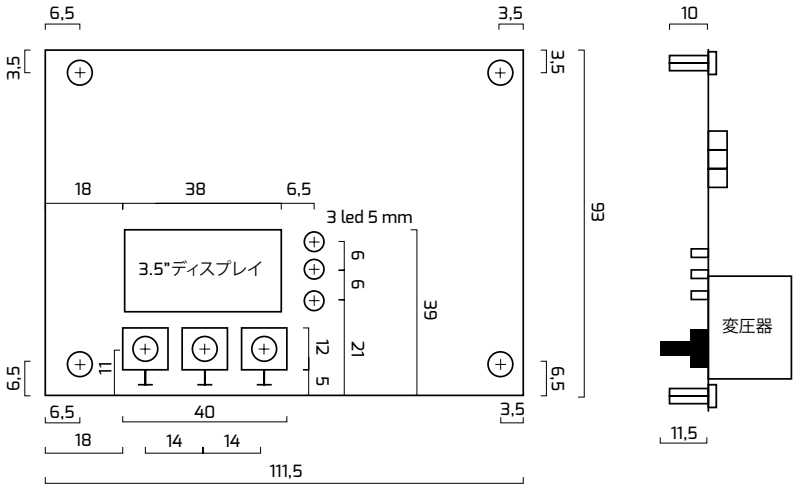

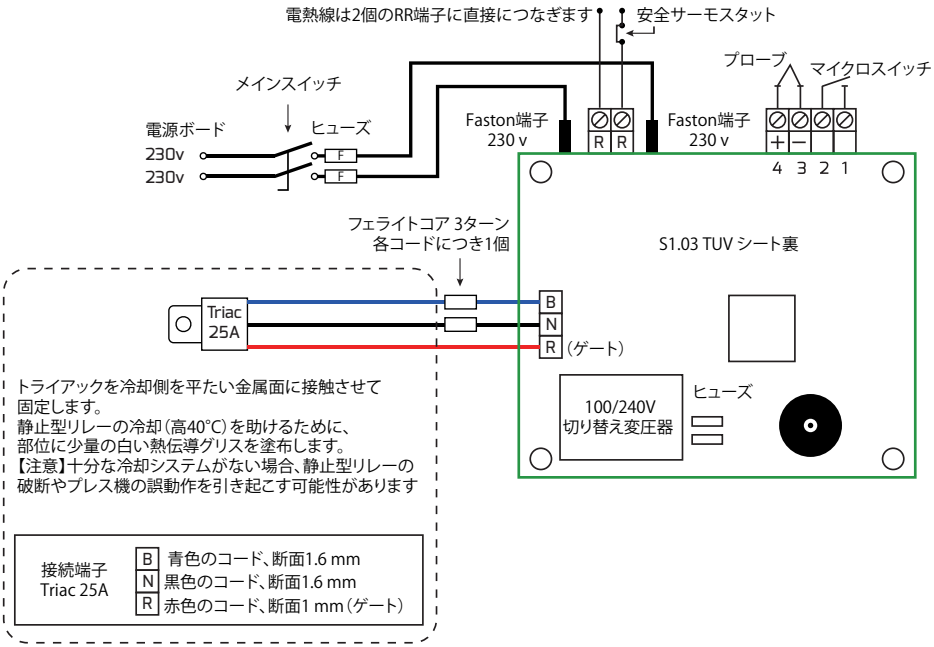

本取扱説明書はSISER S.r.l. が所有するものであり、全体または一部を複製することは禁じられています
Mod. PRD 20/3- 2019年10月に更新

9 交換部品

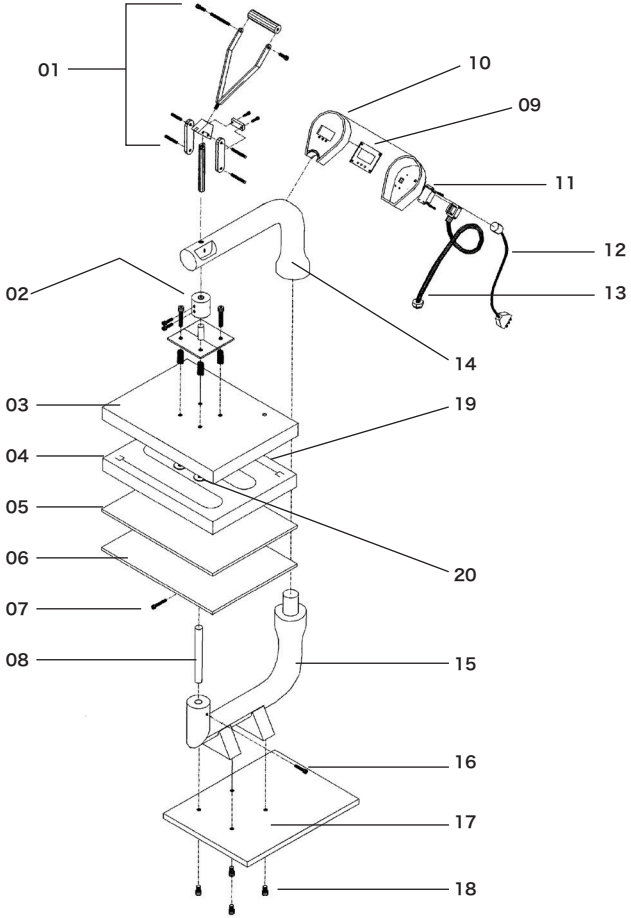

プレス機TS-ONEのコンポーネント

01	ハンドルユニット	11	7極取り付け
02	コテ／ハンドルユニットの連結	12	電源コード
03	金属カバー	13	計器ホルダーとコテを接続するコード
04	電熱線があるコテ	14	可動アーム／ノード
05	耐熱性が高いシリコーンラバー	15	固定アーム／ノード
06	アルミニウム製下プレート	16	二金属ボルト（Cu/Acc）
07	アルミニウム製下プレートの固定ボルト	17	土台
08	圧力調整ボルト	18	プレス機／土台の固定ボルト
09	電子基板	19	電熱線
10	計器ホルダー	20	熱電対

本取扱説明書はSISER S.r.l. が所有するものであり、全体または一部を複製することは禁じられています

Siser
Heat Transfer Vinyl®

© SISER S.r.l. 2020

Notes

TS-ONE
TS-DOUBLE

取扱説明書
MANUALE DI ISTRUZIONE
OPERATOR'S MANUAL

ヒートプレス機
HEAT-PRESS
TRANSFERPRESSE

SISER S.r.l.
Viale della Tecnica, 18
36100 VICENZA, ITALY
tel. +39 0444 287960
fax +39 0444 287959
info@siser.it - www.siser.com

Siser
Heat Transfer Vinyl®

TS-ONE
TS-DOUBLE

取扱説明書
MANUALE DI ISTRUZIONE
OPERATOR'S MANUAL

ヒートプレス機
HEAT-PRESS
TRANSFERPRESSE

SISER S.r.l.
Viale della Tecnica, 18
36100 VICENZA, ITALY
tel. +39 0444 287960
fax +39 0444 287959
info@siser.it - www.siser.com